RUVILLE SERVICE RUVILLE

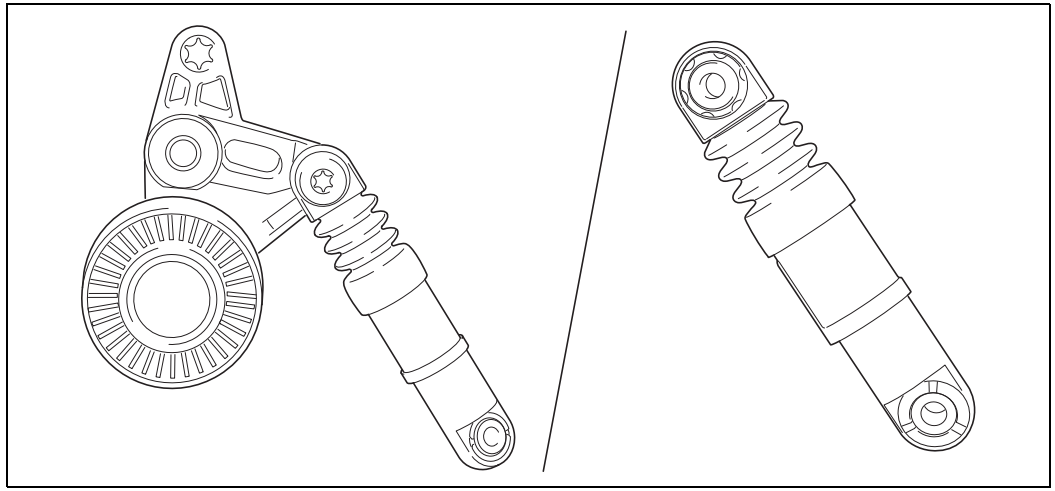

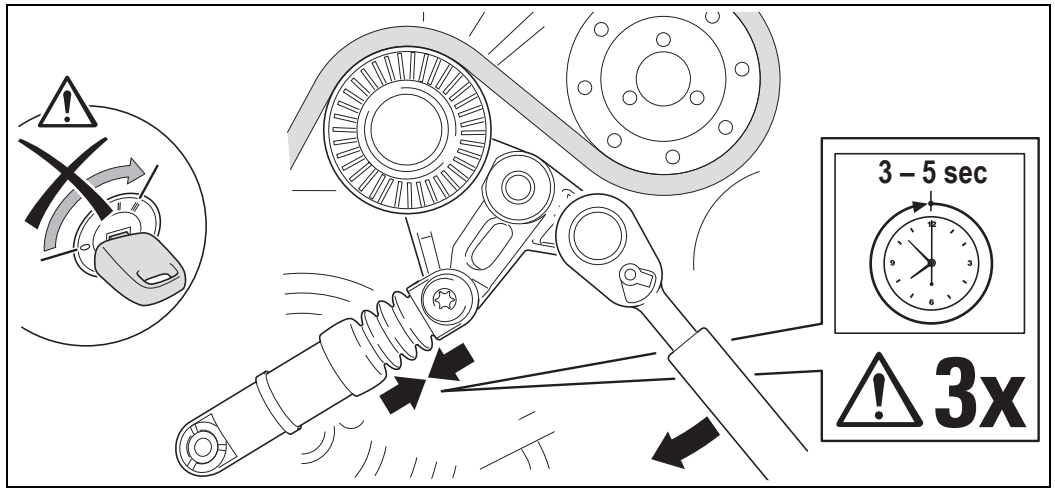

999 0193 080 © 2010 Ruville