Bollettino Tecnico

Supporto Tecnico: 0362 584725 **supportotecnico@blue-print.com**

Daewoo/Chevrolet Matiz - Kit riparazione collettore

Applicebile a: ADG06290

Applicazioni: Daewoo/Chevrolet Matiz 800cc

Data di pubblicazione: 07/2011

Un problema comune riscontrato nei veicoli Daewoo/Chevrolet Matiz 800cc è la corrosione della testata motore in alluminio e la conseguente deformazione del materiale plastico collettore aspirazione, portando così a perdite di liquido refrigerante. Il collettore aspirazione di plastica del motore tre cilindri include una piastra di chiusura che, assicurata alla fine,opera da sigillante contro le perdite d acqua. Nel corso del tempo la plastica si deteriora portando a perdite. **ADG06290** è il kit di riparazione collettore aspirazione studiato per risolvere questo particolare il , comprensivo di piastra chiusura ed una guarnizione del collettore modificata. Come apportare la modifica è illustrato qui sotto.

ADG06290

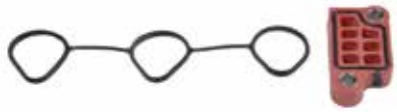

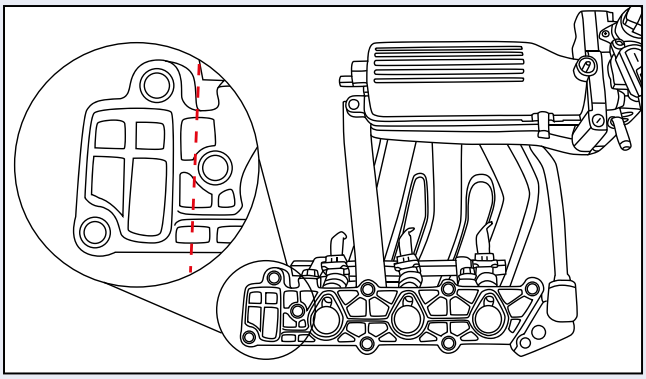

Una volta rimosso dal veicolo, estrarre accuratamente il collettore aspirazione di plastica. Segnare la piastra dove si verifica la perdita e che si sta per ispezionare, accertandosi di evidenziare una sezione leggermente più grande rispetto a quella del nuovo. Questo serve ad assicurare che non ci siano interferenze tra il collettore aspirazione e la piastra di chiusura una volta montati sul motore.

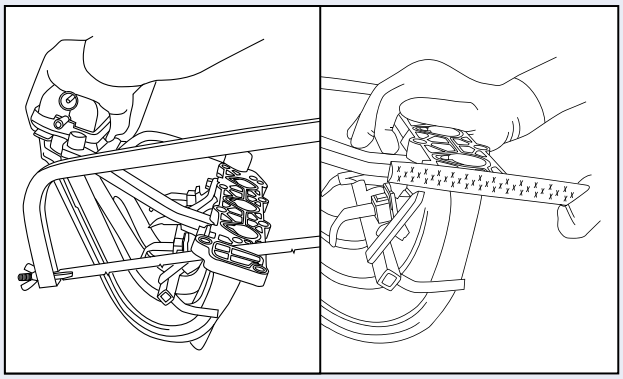

Inserire i tre spinotti per evitare che detriti si depositino nel collettore. Ispezionare cautamente il collettore stesso e rimuovere la vecchia piastra. Successivamente tagliare e smussare le estremità del collettore per assicurarsi che vi sia una superficie pulita e priva di irregolarità.

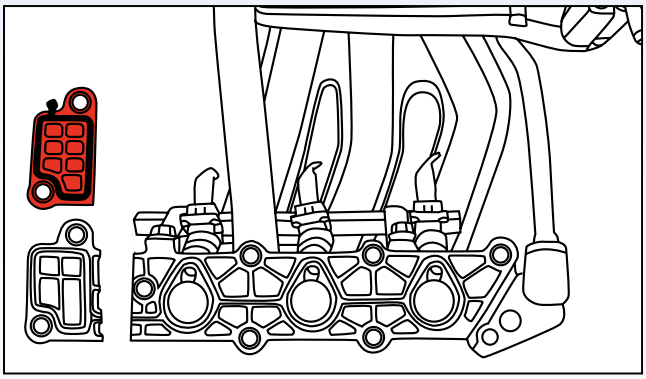

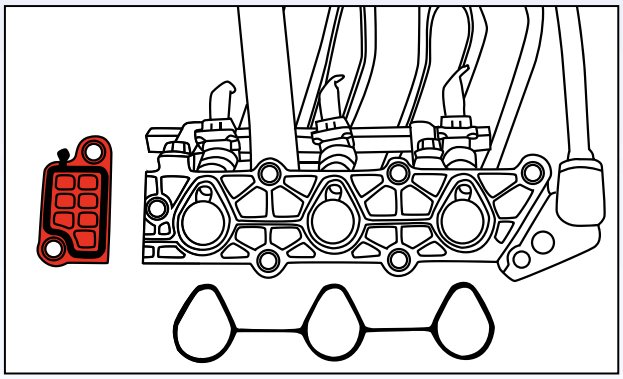

Assicurarsi che le superfici da unire sulla testata siano pulite, montare quindi il collettore aspirazione usando la nuova guarnizione a corredo. Fissare la nuova piastra sulla testata, utilizzare una lima se necessario. Serrare tutti i bulloni seguendo le specifiche del produttore (15-19Nm).

Ulteriori consigli:
Riconnettere tutti i componenti. Avviare il motore e controllare di nuovo se vi sono perdite.

Manodopera:
Sostituzione manicotto = 1.2h
Ulteriori 20>30 Min per la modifica.

Dichiarazione di non responsabilità: tutti i suggerimenti tecnici sono offerti in buona fede. Ferdinand Bilstein UK Ltd. raccomanda che la diagnosi e la manutenzione dei veicoli siano sempre effettuate esclusivamente da personale esperto in materia, tramite l'uso di strumenti appropriati, in modo non rischioso e in officina. Ferdinand Bilstein UK Ltd. e i suoi clienti non possono essere ritenuti responsabili del fraintendimento dei suggerimenti tecnici forniti. Le figure di corredo al testo hanno solo scopo illustrativo e possono non rappresentare esattamente il prodotto o la vettura descritti.

www.blue-print.com/it
Blue Print è un marchio bilstein group

INF148/IT MAR2015