Valeo

POUR / FOR

698 166

PA

OPEL **Corsa B** A/C - 03/93 → 08/00 / **Tigra** A/C - 10/94 →

VAUXHALL **Corsa B** A/C - 03/93 → 08/00 / **Tigra** A/C - 10/94 →

1

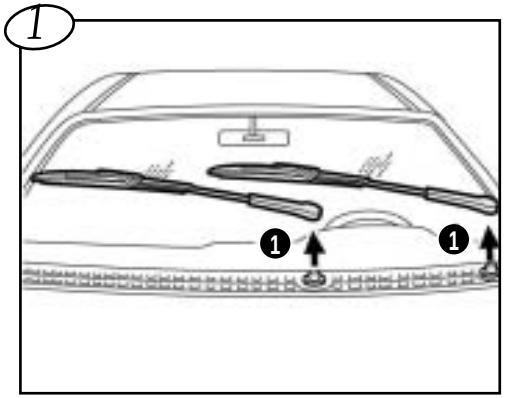

2

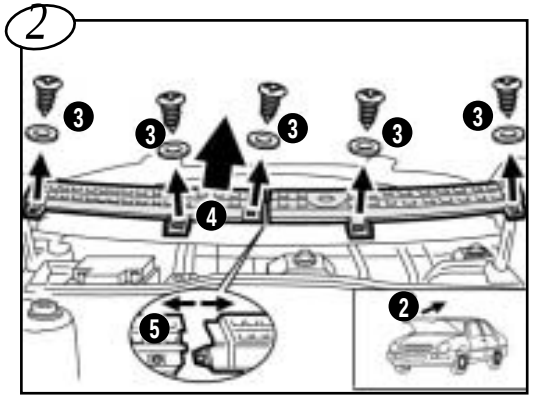

3

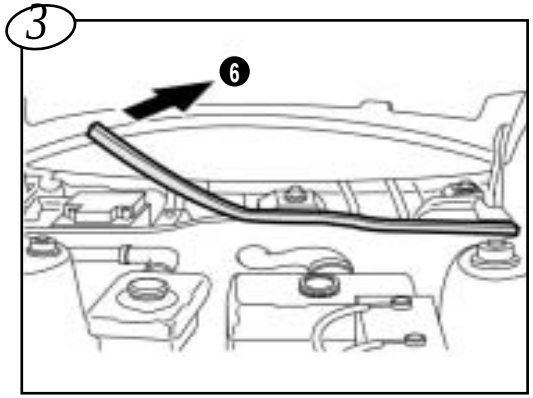

4

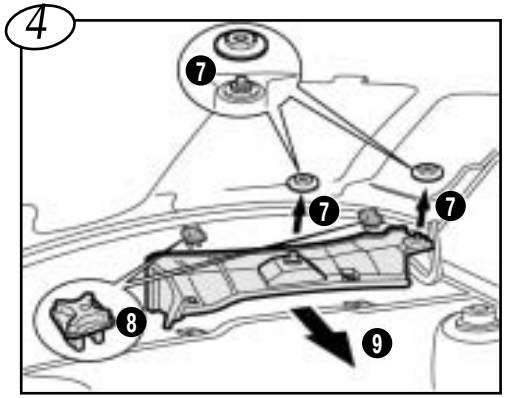

5

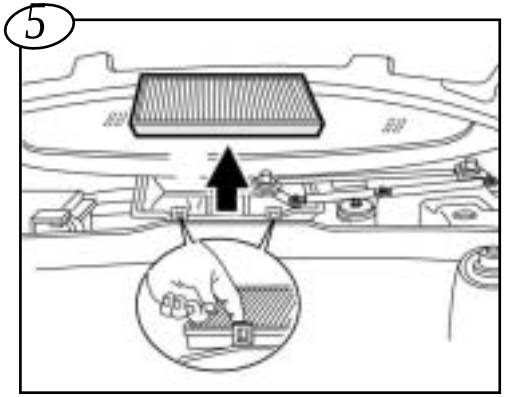

6

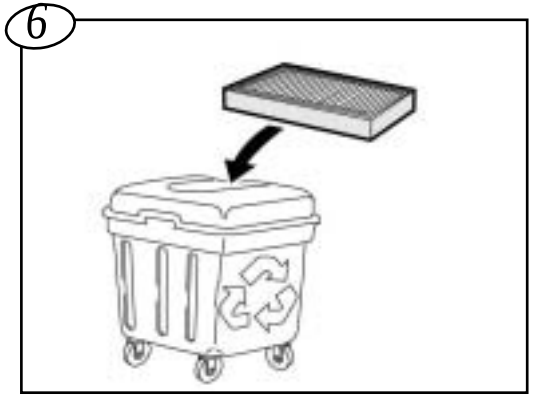

7

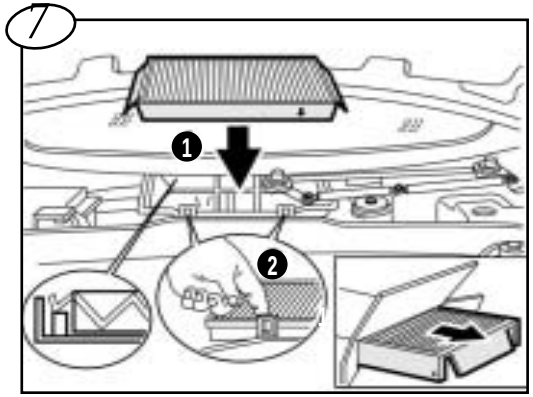

8

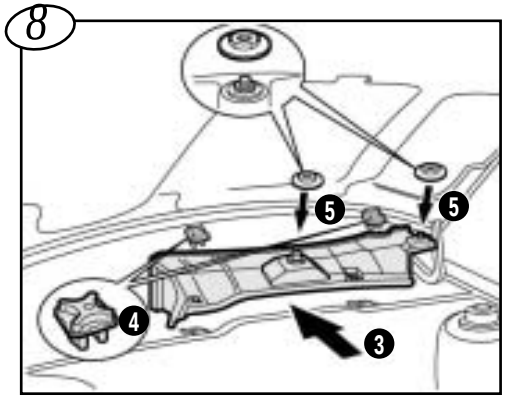

9

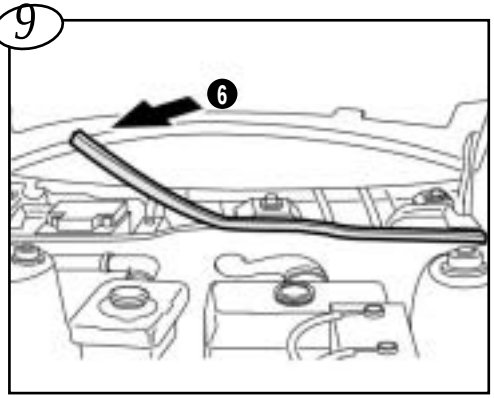

10

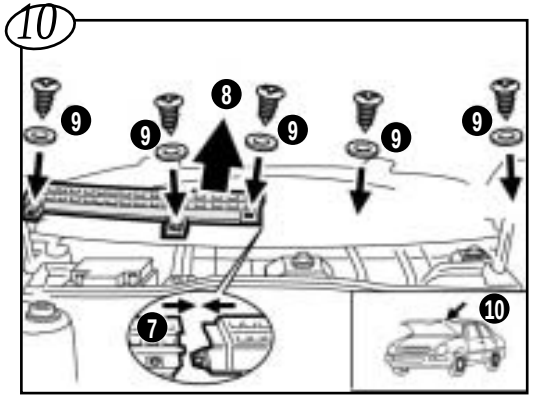

11

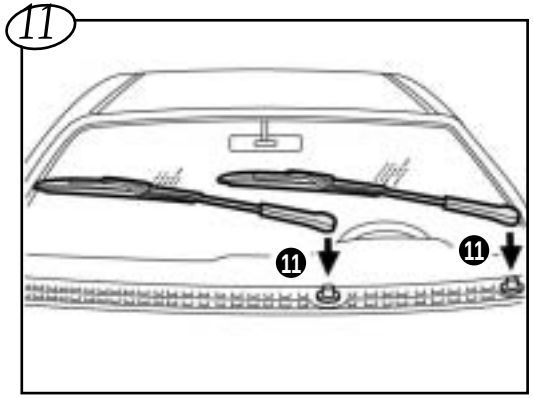

12

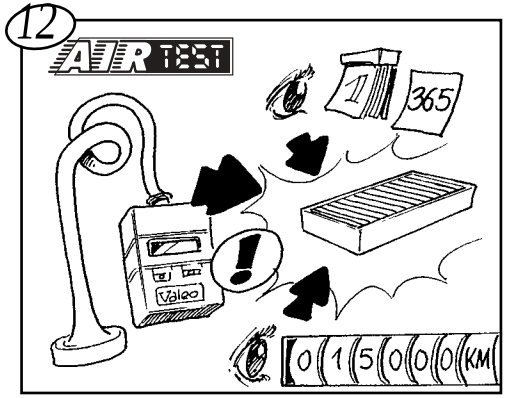

VFT 09/04 code 900 100 ©